VALVOLE AUTOMATICHE DI SFOGO ARIA

AUTOMATIC AIR VENTS

Le valvole di sfogo aria consentono di eliminare in modo automatico l'aria accumulata all'interno degli impianti di riscaldamento e climatizzazione, evitando effetti indesiderati quali prematura corrosione e usura, minore rendimento del circuito e resa ridotta dei corpi scaldanti. È possibile dotare queste valvole del rubinetto automatico di esclusione RI per agevolare la manutenzione dell'impianto. Kramer ha realizzato anche la valvola automatica di sfogo aria per impianti solari, con temperatura massima di funzionamento di 150°C.

Air vents allow to bleed out automatically the air built up in heating and air-conditioning systems, avoiding undesired effects such as early corrosion and wear, lower system capacity and reduced efficiency of the heating equipment. These valves can be equipped with an automatic shut off valve RI for easier maintenance of the overall installation. Kramer also manufactures automatic air vents for solar applications, with maximum working temperature of 150°C.

CARATTERISTICHE TECNICHE
TECHNICAL FEATURES

Pressione massima di esercizio: 10 bar
Temperatura massima di esercizio: 110°C
Temperatura massima di esercizio versione solare:150°C

Max operating pressure: 10 bar
Max working temperature: 110°C
Max working temperature for solar application types: 150°C

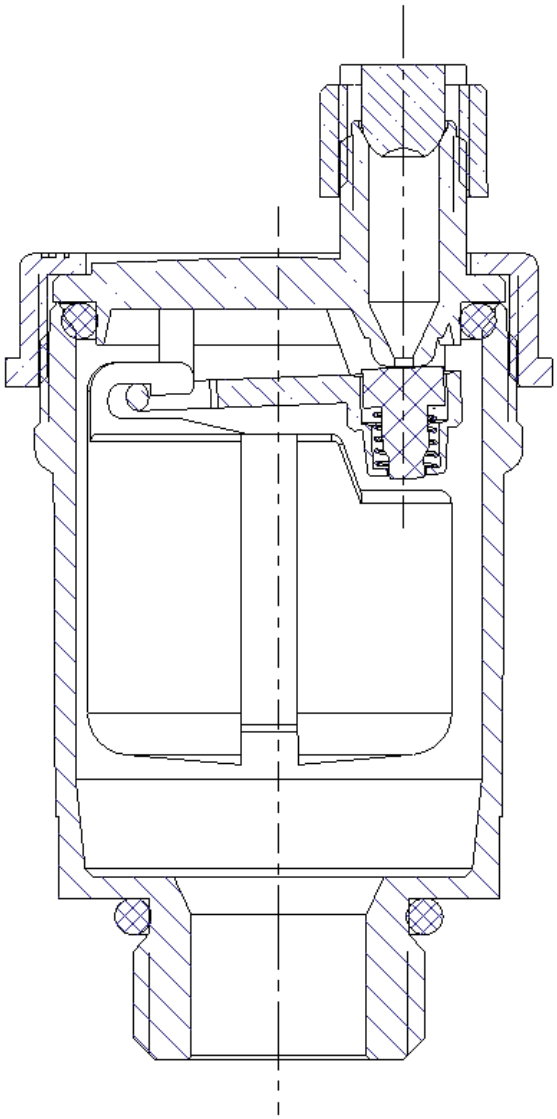

INSTALLAZIONE
INSTALLATION

Le valvole di sfogo aria devono essere montate in posizione verticale, con il cappuccio rivolto verso l'alto, nel punto più vicino alla caldaia o a monte dell'impianto. È possibile lasciare la valvola in posizione chiusa chiudendo il tappino sullo scarico; allentando il tappino la valvola rimane in posizione aperta e lo scarico dell'aria avviene in modo automatico.

Automatic air vents must be installed vertically, with the cap upwards, as close as possible to the boiler or upstream of the system. The valve can be kept in the closed position turning the small tap on the nozzle; loosening the tap, the valve remains open and air is vented automatically.

FUNZIONAMENTO
FUNCTIONING

Il galleggiante preme l'otturatore contro la propria sede finché è sollevato dalla forza di Archimede dell'acqua in cui è immerso. In presenza di bolle d'aria il galleggiante si abbassa e l'aria esce attraverso lo scarico.

The float pushes the plug up against its seat until it is lifted by the buoyant force of the water where it is placed. The float goes down in presence of air bubbles and the air is vented through the nozzle.

GE10

Valvola automatica di sfogo aria mignon in ottone - PN 10 bar

Small automatic air vent valve. Brass body. Max pressure: 10 bar

GE10/P

Valvola automatica di sfogo aria mignon. Corpo in Noryl - PN 10 bar

Small automatic air vent valve. Noryl body. Max pressure: 10 bar

GE11

Valvola automatica di sfogo aria in ottone - PN10 bar

Automatic air vent valve. Brass body. Max pressure: 10 bar

GE11/S

Valvola automatica di sfogo aria in ottone, per impianti SOLARI - PN10 bar - 150° C

Automatic air vent valve for SOLAR power plants. Brass body. Max pressure: 10 bar - 150° C

GE11/L

Valvola automatica di sfogo aria con attacco laterale - PN 10 bar

Automatic air vent valve with side connection. Max pressure: 10 bar

GE27

Valvola automatica di sfogo aria con coperchio a scarico orizzontale orientabile

Automatic air vent valve with horizontal nozzle. Max pressure: 10 bar

RI

Rubinetto automatico per esclusione di valvola sfogo aria

Automatic shutoff valve for air vent valves

Uffici / *Headquarters*
Viale Brianza, 27 - 20127 Milano
Tel. +39 02.6693114
info@kramer-italia.it

Stabilimento / *Manufacturing plant*
Via Matteotti, 1 - 13864 Crevacuore (BI)
Tel. +39 015.768832

www.kramer-italia.it

AGFMILANO.COM

SKR-057 REV.1 3.2018